Istruzioni di montaggio e norme di sicurezza

Portabiciclette

DIAMANT TG

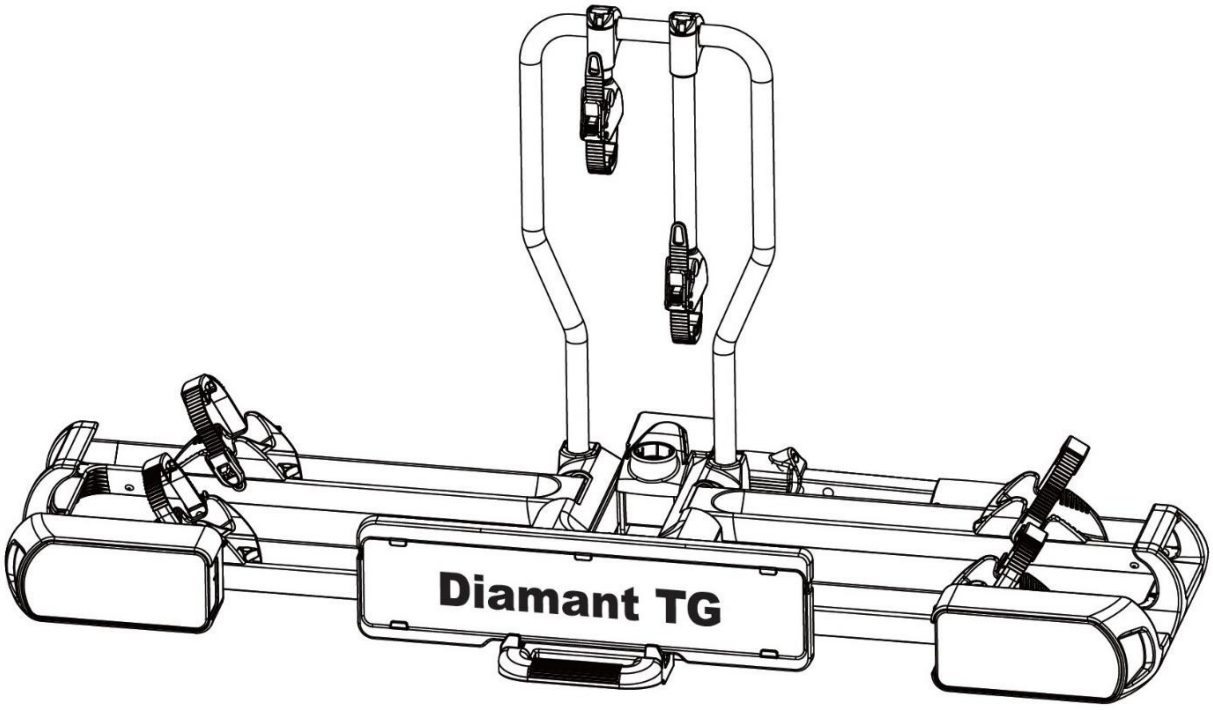

Europese typegoedkeur/Europäische Zulassung/European permission/Certification Européenne
E4*26R03/03*0465

CONTENUTI

Prefazione	46
Obblighi relativi a queste istruzioni di montaggio	46
Uso corretto	46
Istruzioni di sicurezza - Spiegazione delle categorie	47
Contenuto della confezione	48
Dati tecnici	48
Requisiti per agganciare	49
Istruzioni di sicurezza	50
Montaggio della targa sul supporto	52
Montaggio dei supporti del telaio sul supporto	52
Fissaggio del portabici al gancio di traino	53
Montaggio delle biciclette	56
Inclinare il portabici, accesso al vano bagagli	59
Smontare il portabici	61
Pulizia e manutenzione	61
Smaltimento	62
Regolazione del connettore rapido	62
Assegnazione spina 7/13 poli	63
Panoramica delle parti di ricambio (disegno esploso)	64
Panoramica delle parti di ricambio (tabella)	65

PREFAZIONE

Il portabiciclette Pro-User Diamant TG fa parte della famiglia di portabiciclette prodotta da Tradekar Benelux BV.

Queste istruzioni di montaggio ti aiuteranno a montare correttamente e in sicurezza il portabici Pro-User Diamant TG.

OBBLIGHI RELATIVI A QUESTE ISTRUZIONI DI MONTAGGIO

Ogni persona che monta, pulisce o smaltisce questo portabici deve aver preso nota e compreso il contenuto completo di queste istruzioni di montaggio.

Tenere queste istruzioni di montaggio a portata di mano e al sicuro in ogni momento.

Consegnare queste istruzioni di montaggio quando si rimuove o si passa il portabici.

USO CORRETTO

Il portabici Pro-User Diamant TG viene utilizzato per il trasporto di max. due biciclette. In combinazione con il terzo adattatore per bici (articolo 91749), il portabici può essere utilizzato per trasportare fino a 3 biciclette.

Deve essere montato solo su ganci di traino che soddisfano i requisiti specificati nel capitolo "Requisiti di accoppiamento". La capacità di carico consentita del portabiciclette non deve essere superata in nessun caso.

Un uso corretto include anche l'osservazione di tutte le informazioni fornite in queste istruzioni di montaggio, e in particolare le istruzioni di sicurezza. Qualsiasi altra forma di utilizzo costituisce un uso improprio e può provocare lesioni personali o danni materiali. Tradekar Benelux BV non si assume alcuna responsabilità per danni derivanti da un uso improprio.

ASSISTENZA E SUPPORTO

☎ +39 049-631 930 (Monday till Thursday 8:30-12:30)

info@zeat.eu

ISTRUZIONI DI SICUREZZA - SPIEGAZIONE DELLE CATEGORIE

In queste istruzioni troverete le seguenti categorie di istruzioni di sicurezza:

AVVERTIMENTO!
Possibili lesioni personali:
Istruzioni sotto il titolo *AVVERTIMENTO!* avvisano di un pericolo potenzialmente imminente. La mancata osservanza di tale pericolo può provocare lesioni gravi o addirittura mortali

PRUDENZA!
Possibili lesioni personali o danni materiali:
Istruzioni sotto il titolo *PRUDENZA!* avvisano di un possibile pericolo imminente. La mancata osservanza di tale pericolo può provocare lesioni lievi o lievi. Il prodotto o altri oggetti vicini potrebbero subire gravi danni.

ATTENZIONE!
Possibili lesioni personali o danni materiali:
Istruzioni sotto la voce *ATTENZIONE!* avvisano di una situazione potenzialmente dannosa. La mancata osservanza di tali situazioni può provocare danni al prodotto o ad altri oggetti vicini.

NOTA!
Altre istruzioni:
Consiglio utile. Facilita il funzionamento o il montaggio del prodotto o serve per una migliore comprensione.

Il simbolo di sicurezza non rimpiazza il testo delle istruzioni di sicurezza. Leggi e segui attentamente le istruzioni indicate!

CONTENUTO DELLA CONFEZIONE

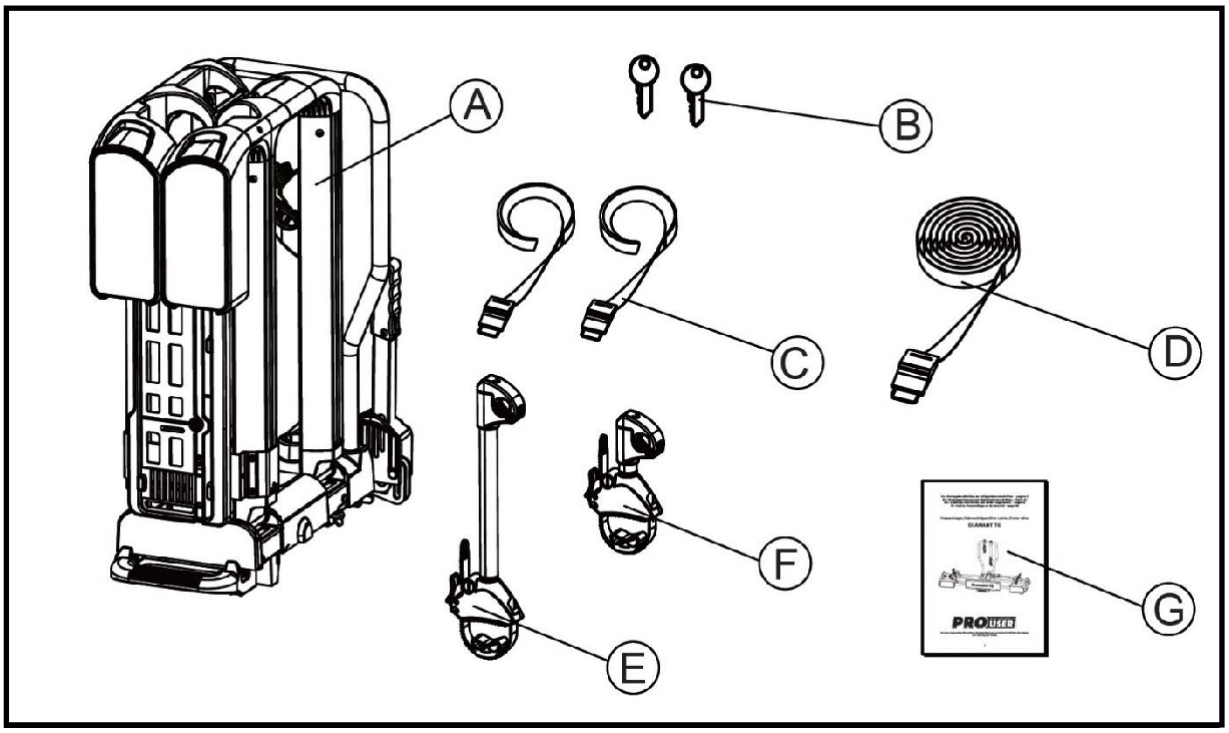

A = Portabiciclette
B = 2 chiavi
C = 2 cinghie di sicurezza per le ruote anteriori
D = 1 cinghia di sicurezza per il telaio della bici
E = supporto telaio lungo
F = supporto telaio corto
G = istruzioni di montaggio e norme di sicurezza

Disimballare tutti i componenti e verificare la presenza di tutte le parti.

DATI TECNICI

	Diamant TG	**Diamant TG +1**
Articolo N.	PRO91748GOLD	PRO91748GOLD + PRO91749
Reclinabile	Yes	Yes
Materiale	Acciaio/Alluminio	Acciaio/Alluminio
Numero biciclette	2	3
Peso a vuoto	17kg	19,5kg
Peso Massimo (max.)	60kg	60kg
Interasse bicicletta (max.)	130cm	130cm(1-2) 120cm(3)
Larghezza gomma (max.)	8.3cm	8.3cm
Distanza tra slitte	23cm	23cm(1-2) 14cm(2-3)

Il portabiciclette è adatto al trasporto di massimo due biciclette. Si prega di controllare il carico massimo consentito della sfera. Puoi trovarlo sulla targhetta di identificazione del gancio di traino della tua auto (per la maggior parte delle auto questo è 75 kg). Il peso totale del portabiciclette con le biciclette non può superare il carico massimo consentito sulla barra di traino.

Diamant TG:

Carico massimo ammissibile sulla sfera	Peso Portabiciclette	Portata massima
50kg	17kg	33kg
60kg	17kg	43kg
75kg	17kg	58kg
90kg	17kg	**Max. 60kg**

Diamant TG +1:

Carico massimo ammissibile sulla sfera	Peso Portabiciclette	Portata massima
50kg	19,5kg	30,5kg
60kg	19,5kg	40,5kg
75kg	19,5kg	55,5kg
90kg	19,5kg	**Max. 60kg**

REQUISITI PER AGGANCIARE

AVVERTIMENTO!
Possibili lesioni personali a causa della rottura del gancio di traino.
Il giunto potrebbe rompersi se il portabici è montato su un giunto di materiale troppo morbido.

- Montare il portabici solo su un gancio in acciaio St52, ghisa grigia GG52 o qualità superiore.
- Non montare mai il portabici su un gancio in alluminio, altri metalli leggeri o plastica.
- Adatto solo per il collegamento di un'autovettura.
- Attenersi alle istruzioni del produttore del gancio.

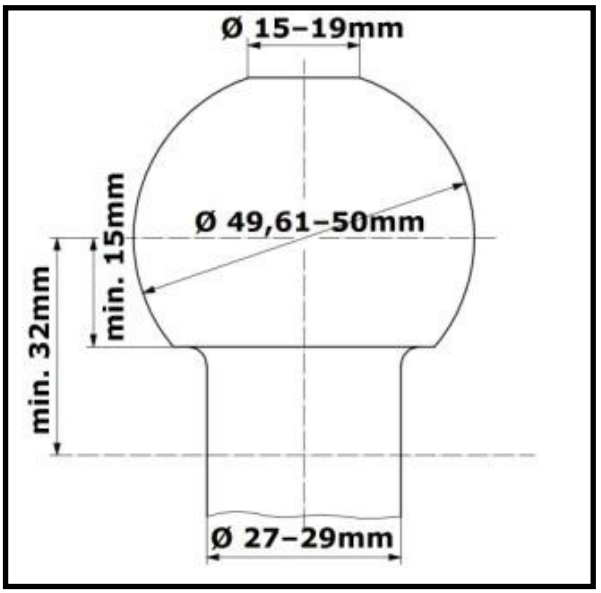

Montare il portabici solo sui ganci di traino con le seguenti proprietà:
Materiale: min. acciaio St52 o ghisa grigia GG52
Valore D: >7,6 kN
Sfera gancio: Ø50mm (classe A-50 secondo EC 94/20 o ECE R55)

ISTRUIONI DI SICUREZZA

Seguire attentamente le istruzioni di montaggio. La mancata osservanza delle istruzioni può causare lesioni personali e materiali
danno.

Se non si è sicuri del corretto montaggio, chiedere ulteriori informazioni al proprio rivenditore o al produttore. Né il produttore né il rivenditore sono responsabili per danni dovuti a un uso o montaggio improprio.

Controlla regolarmente il portabici e il carico: sei tenuto a farlo e potresti essere ritenuto responsabile in caso di danni.

NOTA
Quando si guida con una bicicletta montata, si applicano le disposizioni legali e le disposizioni sul trasporto di merci sul retro del veicolo.

AVVERTIMENTO!
Lesioni personali o danni materiali dovuti a caratteristiche di guida del veicolo modificate.
La guida con il portabici montato influirà sulle caratteristiche di guida del veicolo.

- Adatta la velocità alle nuove caratteristiche di guida.
- Non oltrepassare i 120km/h.
- Evita movimenti di sterzata improvvisi e a scatti.
- Ricorda che il tuo veicolo è più lungo del solito.

AVVERTIMENTO!
Lesioni personali o danni materiali dovuti a sovraccarico.
Il superamento della capacità di carico massima del portabiciclette o del carico di appoggio consentito del gancio di traino o del peso complessivo consentito può causare gravi incidenti.

- Attenersi alle informazioni sulla capacità di carico massima, sul carico di supporto ammissibile e sul peso complessivo consentito del veicolo. Non superare mai queste specifiche.

AVVERTIMENTO!
Lesioni personali o danni materiali a causa di portabici montato in modo incompleto.
Guidare con un portabici piegato può provocare incidenti.
Le parti mobili del portabiciclette costituiscono una fonte di pericolo se non adeguatamente montate.

- Rimuovere il portabiciclette quando non serve.
- Non guidare mai con un portabiciclette piegato.

AVVERTIMENTO!
Lesioni personali o danni materiali dovuti alla perdita delle biciclette.
Il trasporto di biciclette senza l'utilizzo delle cinghie di sicurezza può provocare incidenti.

- Prima dell'inizio di ogni viaggio, controllare il corretto e saldo fissaggio della cinghia attorno alle biciclette e la staffa di supporto del telaio del portapacchi (vedere il punto 8 del capitolo "Montaggio delle biciclette").
- Prima dell'inizio di ogni viaggio, controllare il corretto e saldo fissaggio di entrambe le cinghie attorno alla ruota anteriore e della cinghia attorno alla ruota posteriore della bicicletta.
- Stringere le cinghie se necessario.
- Prima di iniziare ogni viaggio, controllare che le cinghie non siano usurate o danneggiate.
- Le cinghie usurate o danneggiate devono essere sostituite con cinghie non danneggiate prima dell'inizio del viaggio. Le cinghie utilizzate devono essere approvate da Tradekar Benelux BV.

AVVERTIMENTO!
Lesioni personali o danni materiali a causa di parti sporgenti.
Le parti che sporgono oltre il bordo del veicolo o del portabici possono causare lesioni personali o danni materiali durante la guida.

- Montare solo le parti che non sporgono oltre il bordo del veicolo o del portabici.

AVVERTIMENTO!
Lesioni personali o danni materiali a causa di teloni.
I teloni aumentano la resistenza dell'aria. Possono allentarsi e volare provocando gravi incidenti.

- Non utilizzare mai teloni o coperture.

AVVERTIMENTO!
Lesioni personali o danni materiali dovuti alla perdita delle biciclette.
Dopo l'attacco, il vettore si installa correttamente nel giunto dopo aver percorso diversi chilometri.

- Controllare l'attacco del portapacchi per un fissaggio sicuro dopo aver percorso diversi chilometri.
- Ripetere l'attacco se è allentato.

AVVERTIMENTO!
Lesioni personali o danni materiali a causa della rottura del portabici.
Guidare con un portabici montato su terreni difficili può portare alla rottura del portabici.
Non utilizzare il portabici quando si guida su terreni difficili.
Adatto solo per l'uso sull'attacco di un'autovettura.
Guidare lentamente sui dossi di velocità: Velocità massima 10 km/h.

ATTENZIONE!
Danni materiali dovuti all'apertura del portellone.
Il portellone potrebbe urtare contro il portabici e subire danni.

- Spegnere i portelloni elettrici e azionarli manualmente.
- Ripiegare il portabici prima di aprire il portellone.

ATTENZIONE!
Danni materiali a causa di gas di scarico caldi.
Se il tubo di scappamento è troppo vicino si possono causare danni al portabici o alle biciclette.

- Se necessario, montare un deflettore di scarico.

MONTAGGIO DELLA TARGA DI IMMATRICOLAZIONE SUL PORTABICI

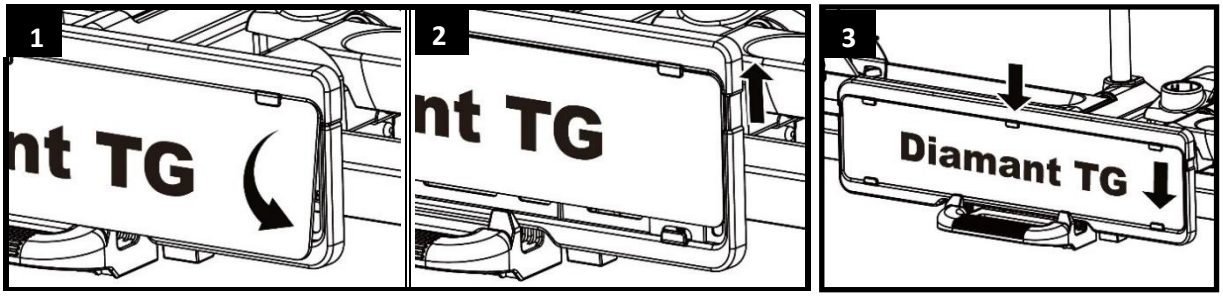

MONTAGGIO DEI SUPPORTI DEL TELAIO AL PORTABICI

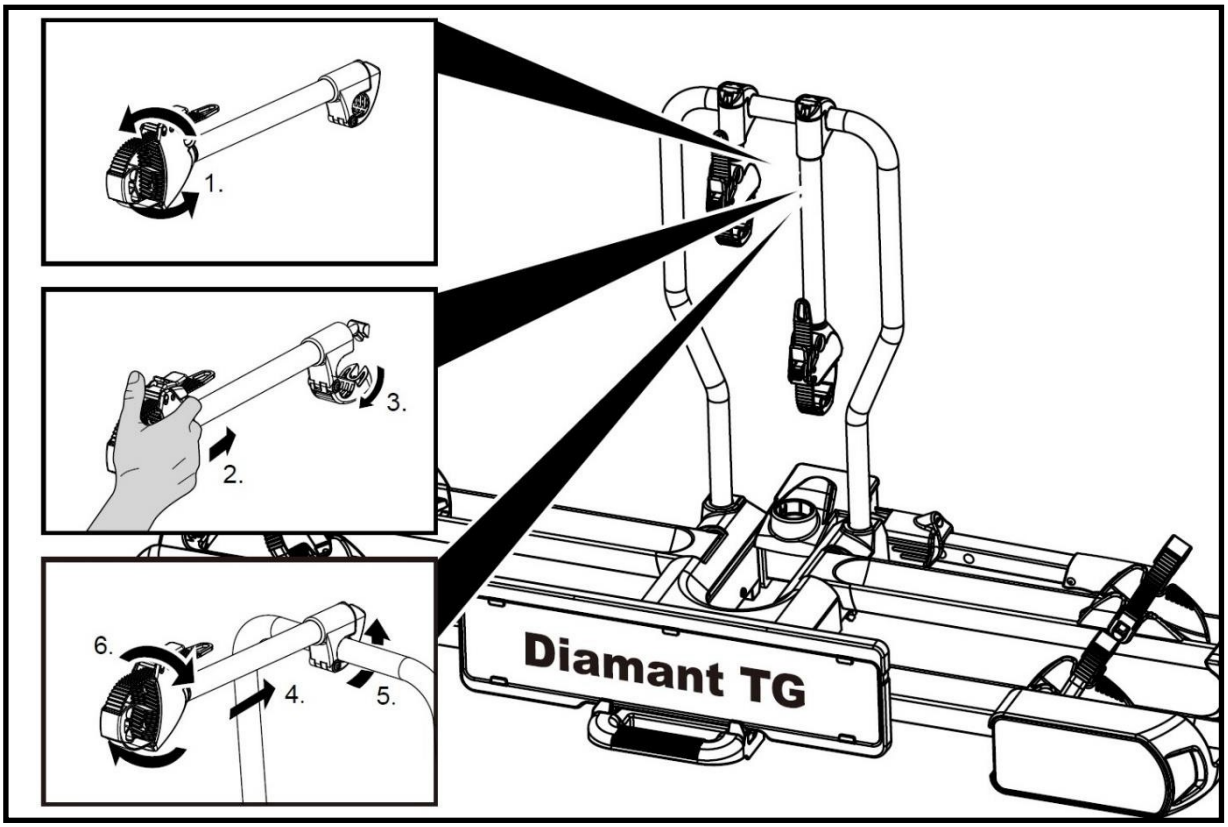

MONTAGGIO DEL PORTAIBICI SUL GANCIO DI TRAINO

Parcheggia il tuo veicolo su una superficie piana.
Aziona il freno a mano.

AVVERTIMENTO!
Lesioni personali o danni materiali a causa di portabici danneggiato.
Danni al vettore, ad es. da parti piegate, crepe o graffi, impedire il funzionamento sicuro del vettore.

- Non montare il portabici se è danneggiato in qualche modo.
- Procedere come descritto nel capitolo "Manutenzione".

AVVERTIMENTO!
Lesioni personali o danni materiali dovuti alla perdita del portabici durante il viaggio.
Un collegamento difettoso o difettoso tra il portabici e il gancio di traino può portare al distacco del portabici.

- Sostituire il gancio di traino se è danneggiato.
- Pulire il gancio di traino da sporco, polvere e grasso.

NOTA
Spesso c'è uno strato di vernice sulla sfera di accoppiamento. Per il miglior fissaggio possibile del portabici, questo rivestimento di vernice deve essere accuratamente rimosso. Attenersi alle istruzioni del produttore del giunto.

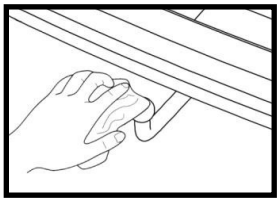

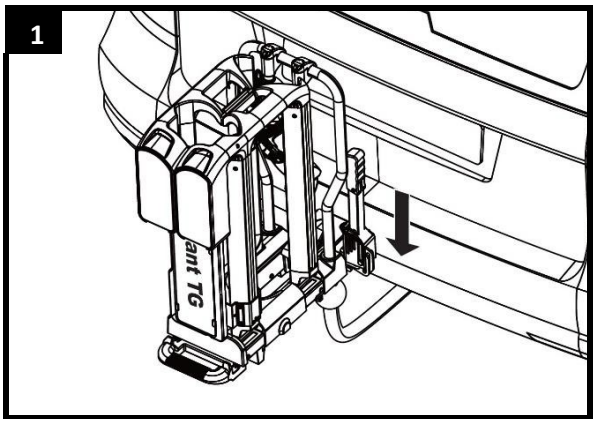

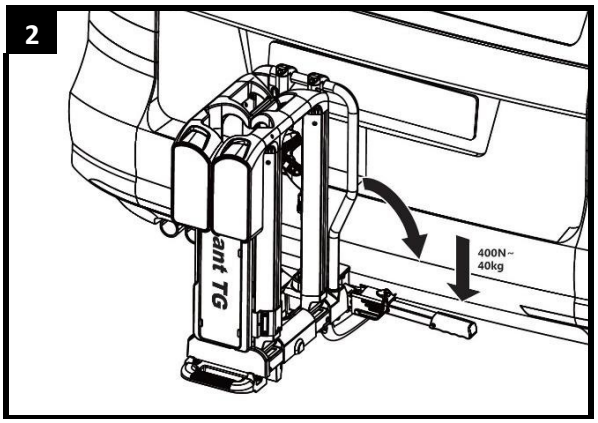

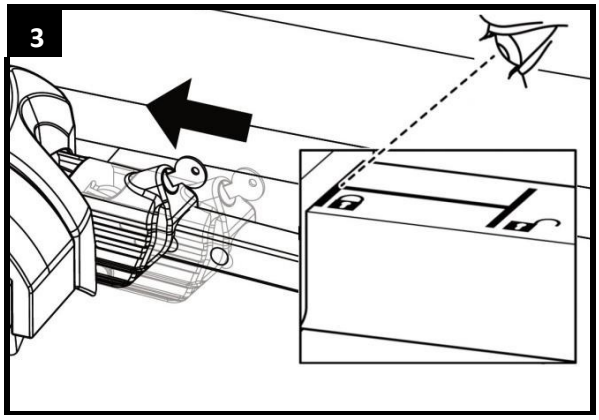

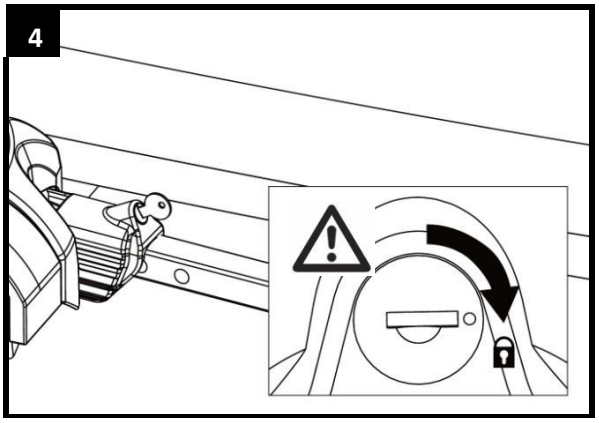

AVVERTIMENTO!
Lesioni personali o danni materiali a causa di portabici non sicuro.
Se la leva non è bloccata mediante bloccaggio, il portabici potrebbe staccarsi dal veicolo durante il viaggio

- Bloccare il portabici.
- Verificare di aver bloccato la leva e di aver rimosso la chiave. Bloccare il portabici ne previene anche la possibile perdita per furto.

AVVERTIMENTO!
Lesioni personali o danni materiali dovuti alla perdita del portabici durante il viaggio.
Un collegamento allentato tra il portabici e il gancio di traino può causare il distacco del portabici.

- Controllare il portabici per un fissaggio sicuro.
- Ripetere i passaggi da 1 a 4 in caso di connessione allentata. Se ciò non comporta alcun miglioramento, potrebbe essere necessario regolare il connettore rapido, vedere il capitolo "Regolazione del connettore rapido"

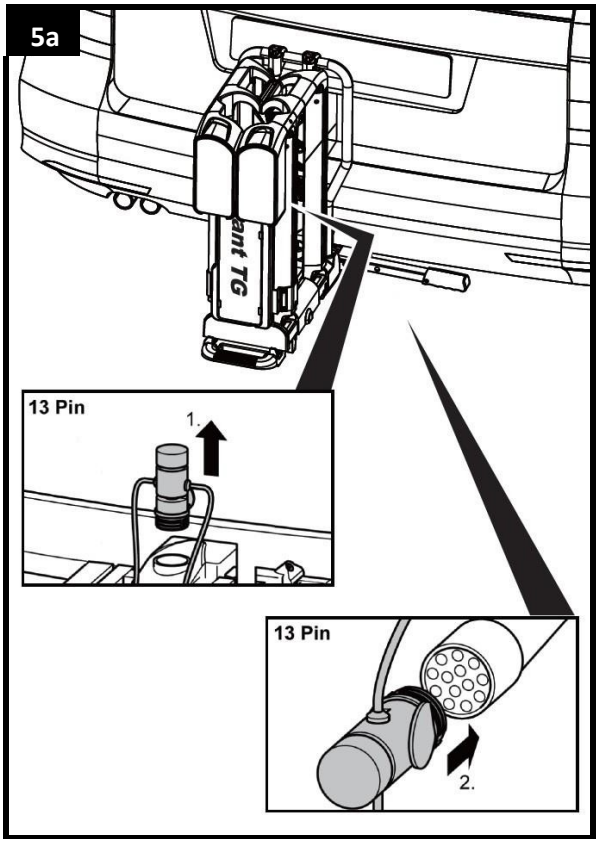

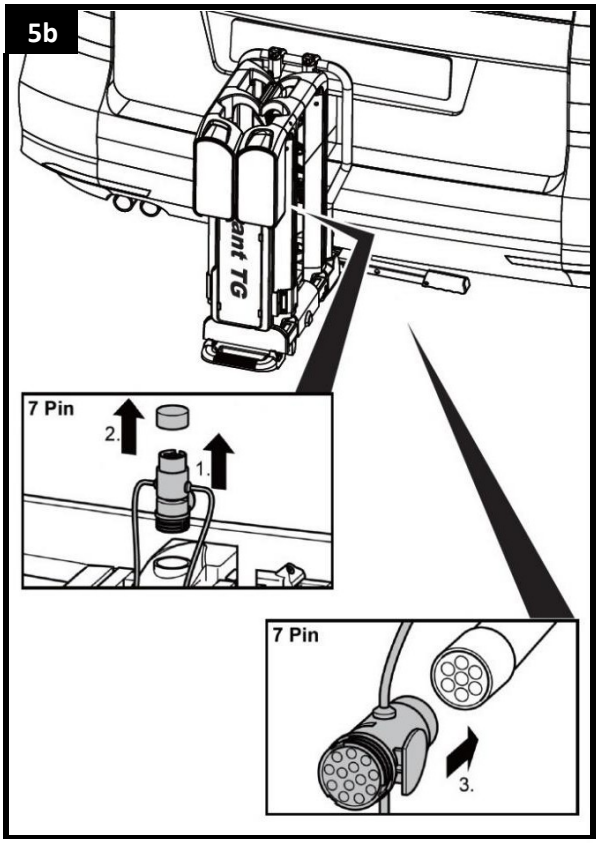

AVVERTIMENTO!
Lesioni personali per non essere visti da altri utenti della strada.
Guidare con un impianto di illuminazione difettoso può provocare incidenti.

- Verificare il corretto funzionamento dell'impianto di illuminazione prima dell'inizio di ogni viaggio.
- Sostituire le lampadine difettose.
- Verificare il collegamento tra la spina e il giunto.

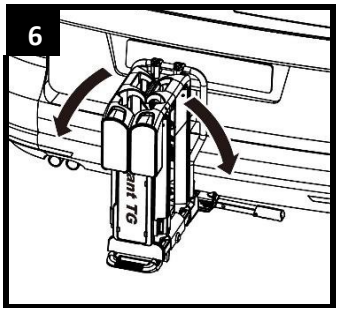

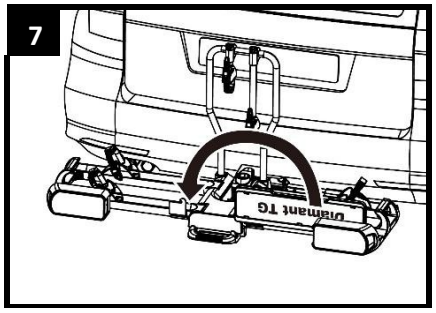

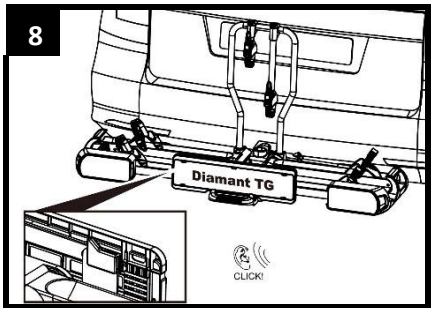

AVVERTIMENTO!
Lesioni personali o danni materiali a causa del supporto della targa non sicuro.
Se il supporto della targa non è fissato dal bullone di bloccaggio, potrebbe staccarsi durante il viaggio.

- Abbassare il supporto della targa finché non si sente scattare.
- Rilasciare il bullone di bloccaggio e lasciarlo entrare nel foro del supporto della targa.

MONTAGGIO DELLE BICICLETTE

ATTENZIONE!
Possibili lesioni personali o danni materiali a causa di parti allentate.
Parti delle biciclette serrate in modo improprio possono allentarsi durante il viaggio.

- Rimuovere tutte le parti non fissate saldamente alla bicicletta, come la batteria della bici elettrica, la pompa della bicicletta, la borsa della bicicletta, la cassa della bicicletta, il cestino della bicicletta, il seggiolino per bambini, la bottiglia o il dispositivo di navigazione.

NOTA
Per migliorare le caratteristiche di guida del tuo veicolo, monta prima la bicicletta più pesante. Se si trasporta una sola bicicletta, questa deve essere montata sul binario più vicino alla parte posteriore del veicolo.

NOTA
I supporti del telaio sono flessibili da posizionare sul tubo a U e sono anche flessibili da posizionare sulla bicicletta. Prova la prima volta quale posizione nella tua situazione funziona meglio (e l'affermazione più stabile lo è). È importante posizionare il supporto del telaio il più in alto possibile, dando la massima stabilità.

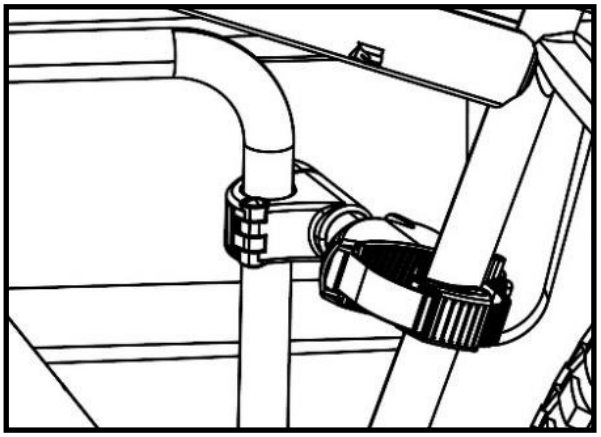

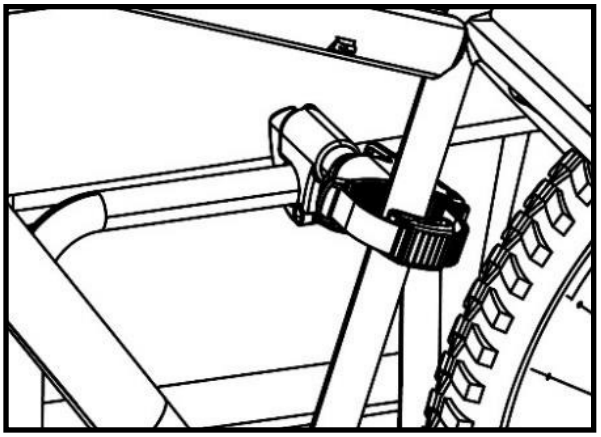

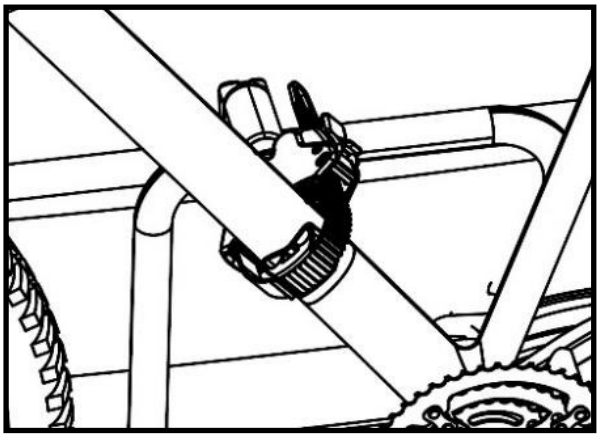

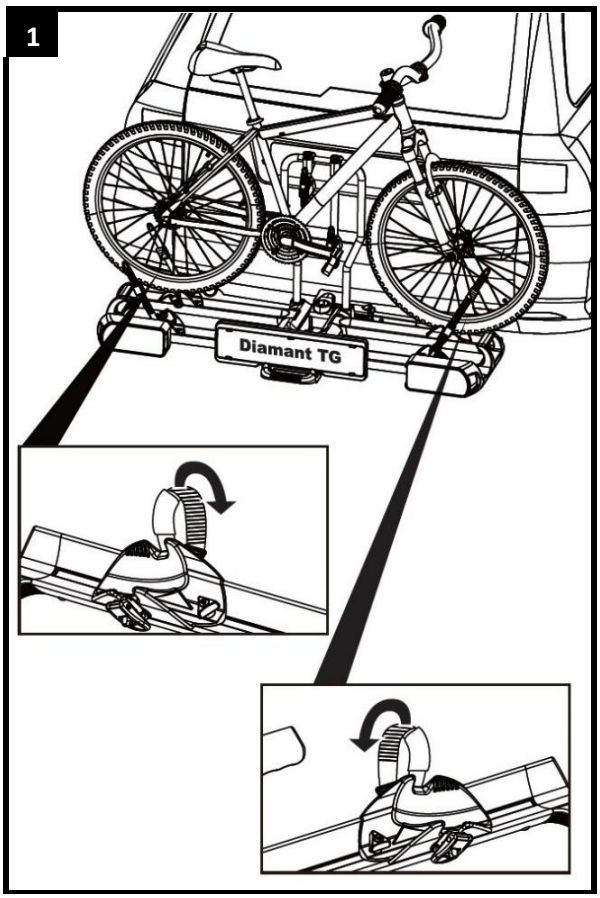
1
Diamant TG

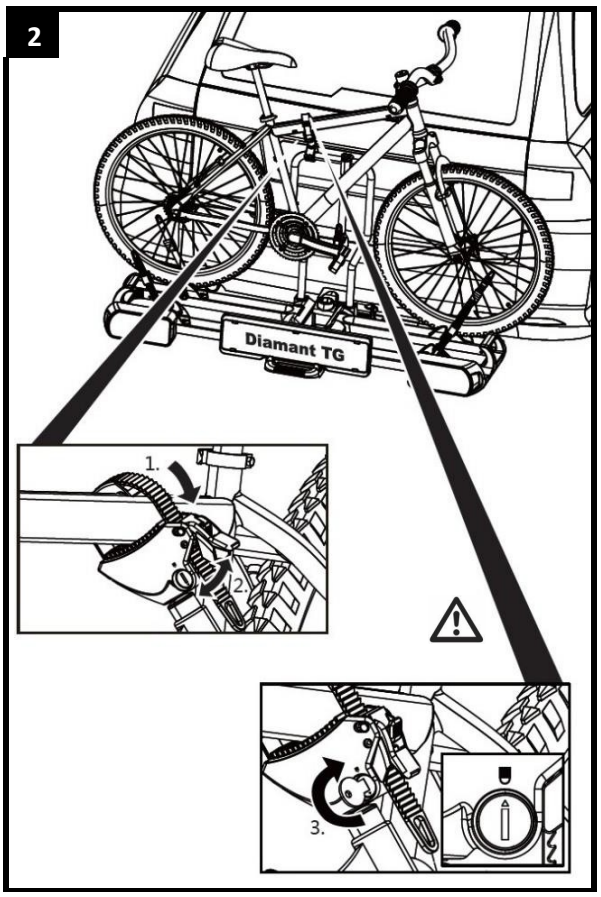
2
Diamant TG
1.
2.
3.

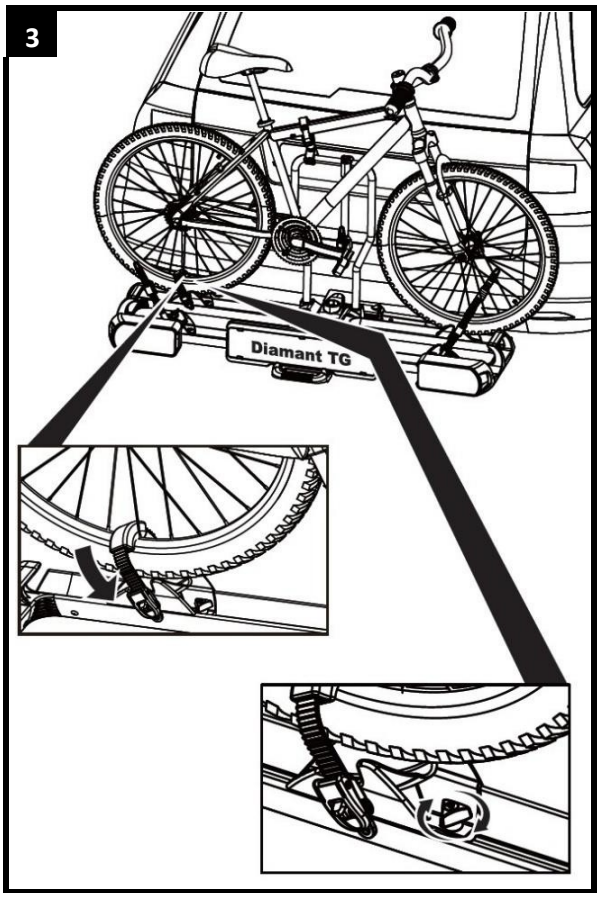
3
Diamant TG

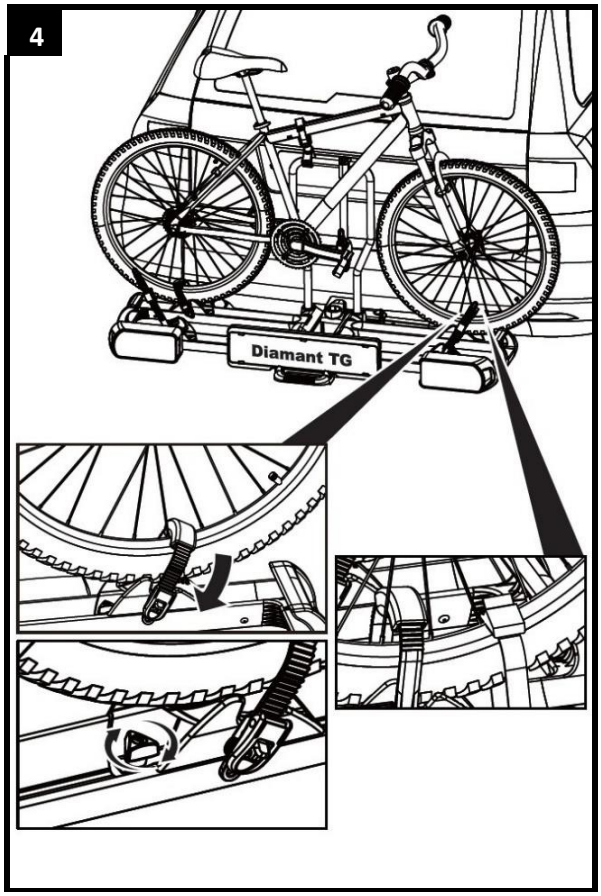
4
Diamant TG

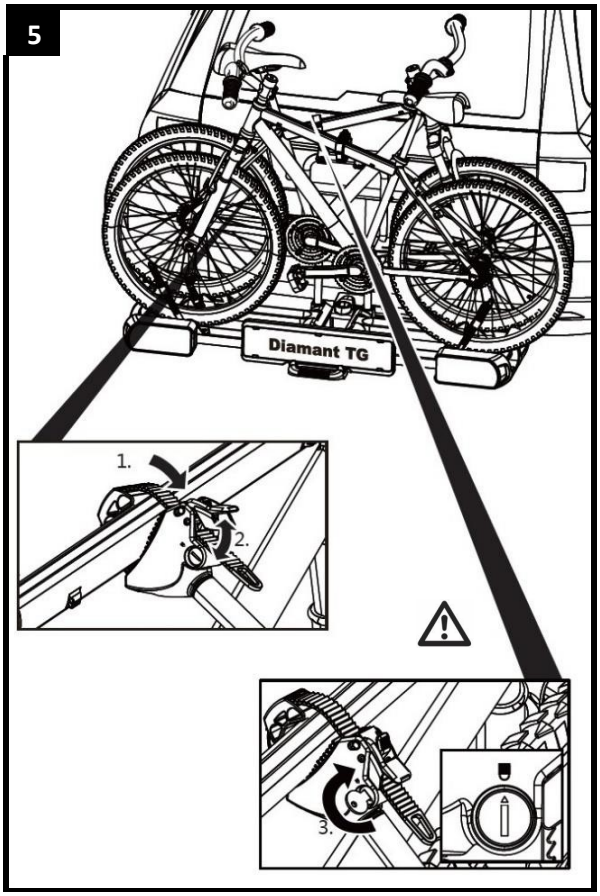
5
Diamant TG
1.
2.
3.

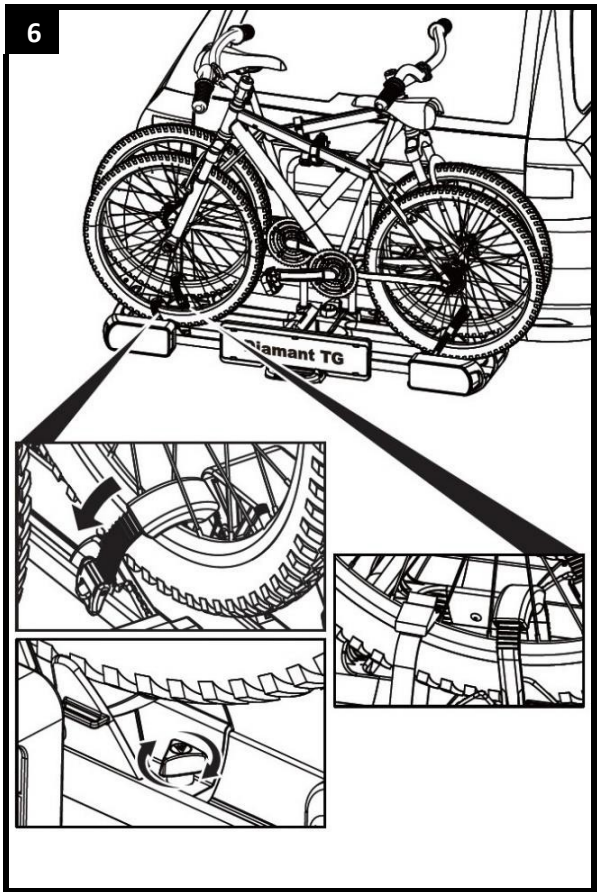
6
Diamant TG

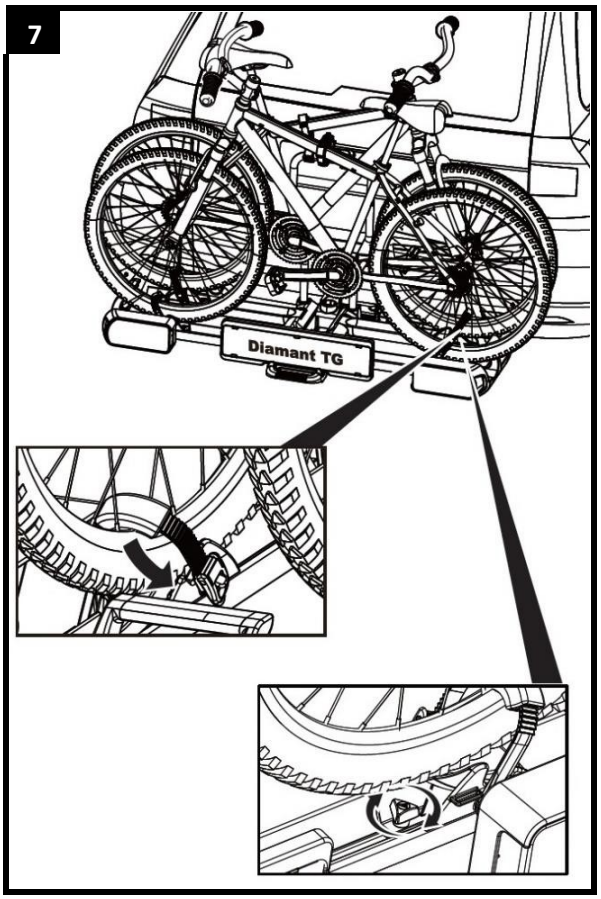
7
Diamant TG

AVVERTIMENTO!
Lesioni personali o danni materiali dovuti alla perdita delle biciclette.
Il trasporto di biciclette senza l'utilizzo delle cinghie di sicurezza può provocare incidenti.

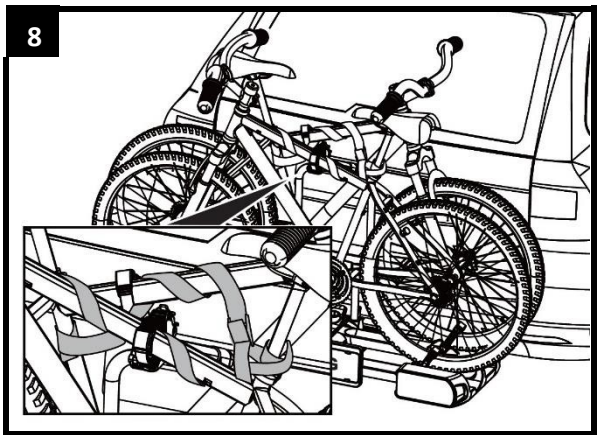

- Prima dell'inizio di ogni viaggio, controllare il corretto e saldo fissaggio della cinghia attorno alle biciclette e la staffa di supporto del telaio del portapacchi (vedi punto 8).
- Prima dell'inizio di ogni viaggio, controllare il corretto e saldo fissaggio di entrambe le cinghie attorno alla ruota anteriore e della cinghia attorno alla ruota posteriore della bicicletta.
- Stringere le cinghie se necessario.
- Prima di iniziare ogni viaggio, controllare che le cinghie non siano usurate o danneggiate.
- Le cinghie usurate o danneggiate devono essere sostituite con cinghie non danneggiate prima dell'inizio del viaggio. Le cinghie utilizzate devono essere approvate da Tradekar Benelux BV.

AVVERTIMENTO!
Lesioni personali o danni materiali dovuti alla perdita di una bicicletta durante il viaggio.
Un collegamento allentato tra il portabiciclette e la bicicletta può causare il distacco del collegamento e la perdita della bicicletta.
- Controllare le biciclette per un fissaggio sicuro e completo.
- Ripetere i passaggi da 1 a 8 di questo capitolo in caso di connessione allentata.

INCLINAZIONE DEL PORTABICI, ACCESSO AL POSTO BAGAGLI

ATTENZIONE!
Danni materiali dovuti all'apertura del portellone.
Il portellone potrebbe urtare contro il portabici e subire danni.
- Spegnere i portelloni elettrici e azionarli manualmente.
- Ripiegare il portabici prima di aprire il portellone.

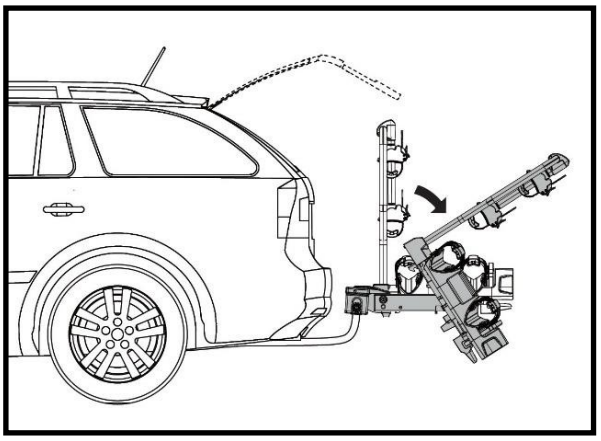

PRUDENZA!
Lesioni personali o danni materiali a causa di un improvviso ribaltamento del trasportino.
Parti del corpo o oggetti sotto o davanti al trasportino quando è ripiegato potrebbero rimanere intrappolati.

- Assicurati che non ci sia nulla sotto il trasportino.
- Tenere tutte le parti del corpo, e in particolare la testa, libere e mantenere una distanza di sicurezza adeguata.
- Tenere il portapacchi dalla bicicletta quando lo si ripiega. Con il piede allentare il dispositivo di blocco e quindi inclinare il trasportino verso il basso con la mano (vedi fig.1)

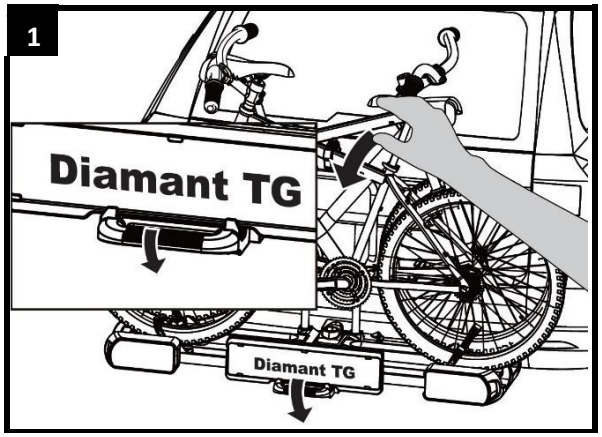

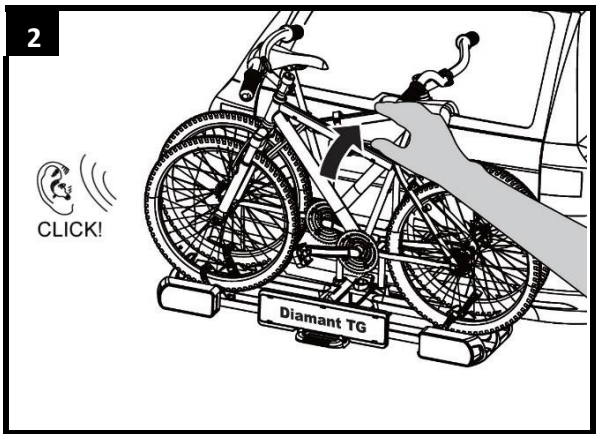

PRUDENZA!
Possibili lesioni personali o danni materiali quando si ripiega il trasportino.
Parti del corpo o oggetti tra il trasportino e il veicolo quando è ripiegato potrebbero rimanere intrappolati.

- Assicurati che non ci sia nulla tra il vettore e il veicolo.
- Rimuovere eventuali oggetti tra il trasportino e il veicolo.

AVVERTIMENTO!
Possibili lesioni personali o danni materiali a causa della perdita del portabici durante il viaggio.
Un portabici non ripiegato può provocare il distacco del portabici o del giunto.

- Ripiegare il trasportino prima dell'inizio del viaggio (vedere la figura 2 di questo capitolo).
- Verificare che il portabici sia fissato correttamente in questa posizione.

SMONTAGGIO DEL PORTABICI

Per smontare il portabici, procedere in ordine inverso al montaggio:

- Sbloccare il portatarga e ruotarlo in posizione di conservazione.
- Piega insieme il portabici.
- Rimuovere il connettore dell'illuminazione dall'auto.
- Rilasciare la leva di rilascio rapido e tirare chi lo indossa.

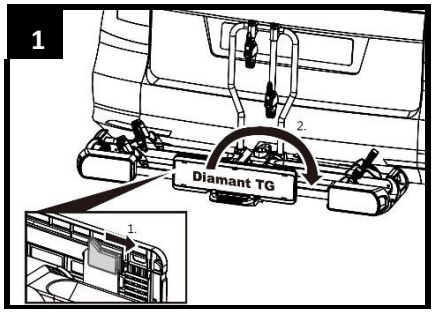

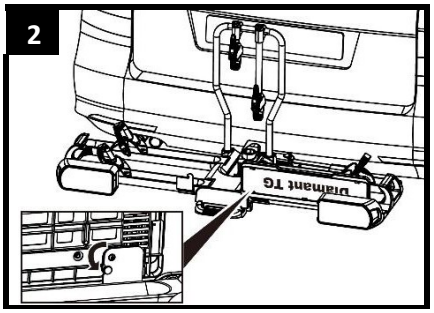

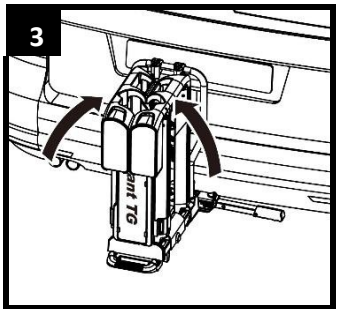

L'ingegnoso sistema di piegatura lo rende davvero facile da trasportare e da riporre.

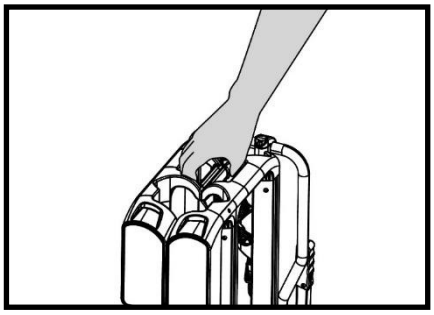

PULIZIA E MANUTENZIONE

In condizioni e utilizzo normali, il portabici necessita solo di pulizia, altrimenti non necessita di manutenzione.

Il portabici può essere pulito con un detergente delicato, con acqua calda e / o un panno morbido. Rimuovere prima lo sporco grossolano e la polvere.

Non utilizzare solventi o detergenti simili, poiché potrebbero danneggiare il portabici.

Lascia asciugare il portabici da solo. Non utilizzare essiccatori elettrici o altre apparecchiature di riscaldamento per accelerare il processo di asciugatura.

Pulire regolarmente il portabiciclette quando viene utilizzato in zone costiere o in condizioni invernali per lavare via il sale e prolungare la durata del portabici.

Conservare il portabici in un'area asciutta e protetta quando non viene utilizzato per lunghi periodi (ad es. Durante l'inverno) per prolungare la vita utile del portabici. Verificare l'usura del portabici prima dell'inizio di ogni viaggio.

Le parti e le cinghie difettose devono essere sostituite.

Le parti in acciaio del portabici sono protette dalla corrosione grazie ad una verniciatura a polvere. Se questo rivestimento di vernice è danneggiato, far riparare il danno professionalmente il prima possibile.

Fare riferimento al nostro servizio clienti per la sostituzione delle parti.

Qualsiasi modifica di parti e materiali originali o la costruzione del portabici può influire negativamente sulla sua sicurezza e praticità.

SMALTIMENTO

È necessario osservare le normative locali per lo smaltimento del prodotto.

Anche gli imballaggi devono essere smistati per tipologia e smaltiti negli appositi contenitori di raccolta.

Ulteriori informazioni sono disponibili presso il punto di smaltimento comune.

REGOLAZIONE DEL CONNETTORE RAPIDO

Eseguire questa operazione di manutenzione solo se il portabiciclette non può essere fissato saldamente al gancio di traino, come descritto nel capitolo *"Fissaggio del portabici al gancio di traino".*
Rimuovere il portabici dal gancio di traino, come descritto in *"Smontaggio del portabici"*.

- Allentare leggermente il dado di bloccaggio (fig.1).
- Avvitare la vite di regolazione di un quarto di giro (fig.1).
- Stringere il dado di bloccaggio (fig.2)
- Controllare se il portabici è ora saldamente fissato al gancio di traino, come descritto in *"Fissaggio del portabiciclette al gancio di traino"*. In caso contrario, ripetere i passaggi precedenti.

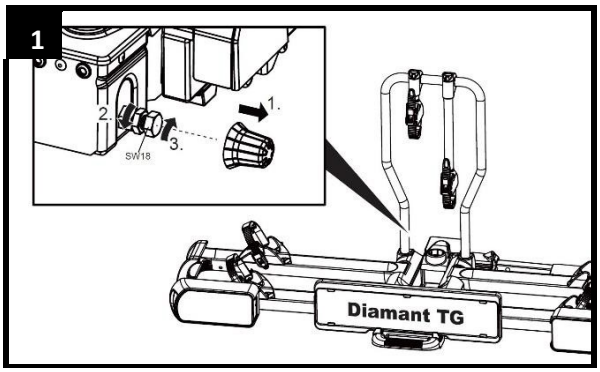

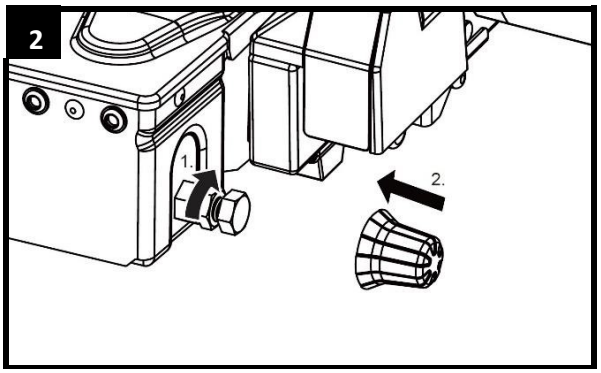

CONNETTORE 7/13 PIN

Questo portabici è dotato di un sistema di illuminazione. Questo sistema può essere collegato alla presa di corrente del gancio di traino della tua auto. Visto che ci sono diversi tipi di prese che richiedono diversi tipi di spine, questo supporto viene fornito con la solita spina a 7 pin e la spina a 13 pin (Jaeger). Di conseguenza, il vettore può essere utilizzato con qualsiasi barra di traino!

Entrambe le spine sono in un alloggiamento. Copri la spina che non usi con il coperchio in dotazione.

Queste informazioni sono solo per l'aggiornamento da parte di un rivenditore specializzato. Non è consentito il retrofitting da parte di persone non addestrate.

Sistema universale 7 pin 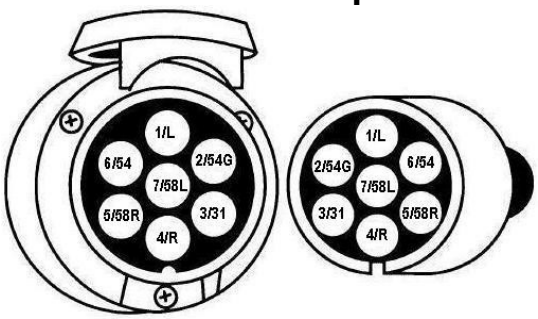	1/L 2/54G 3/31 4/R 5/58R 6/54 7/58L	Freccia sx Fendinebbia post. Massa Freccia dx Fanale dx Luci Stop Fanale sx ***The reversing light is not working via the 7-pin plug!***	giallo blu bianco verde marrone rosso nero
Sistema Jaeger 13 pin (DIN 72.570) 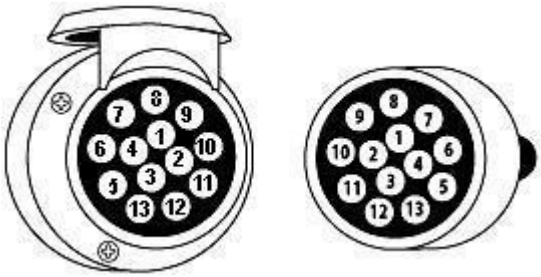	1 2 3 4 5 6 7 8 9 10 11 12 13	Freccia sx Fendinebbia post. Massa Freccia dx Fanale dx Luci Stop Fanale sx Retromarcia *Non usato* *Non usato* *Non usato* *Massa* *Non usato*	giallo blu bianco verde marrone rosso nero grigio

VISIONE ESPLOSA

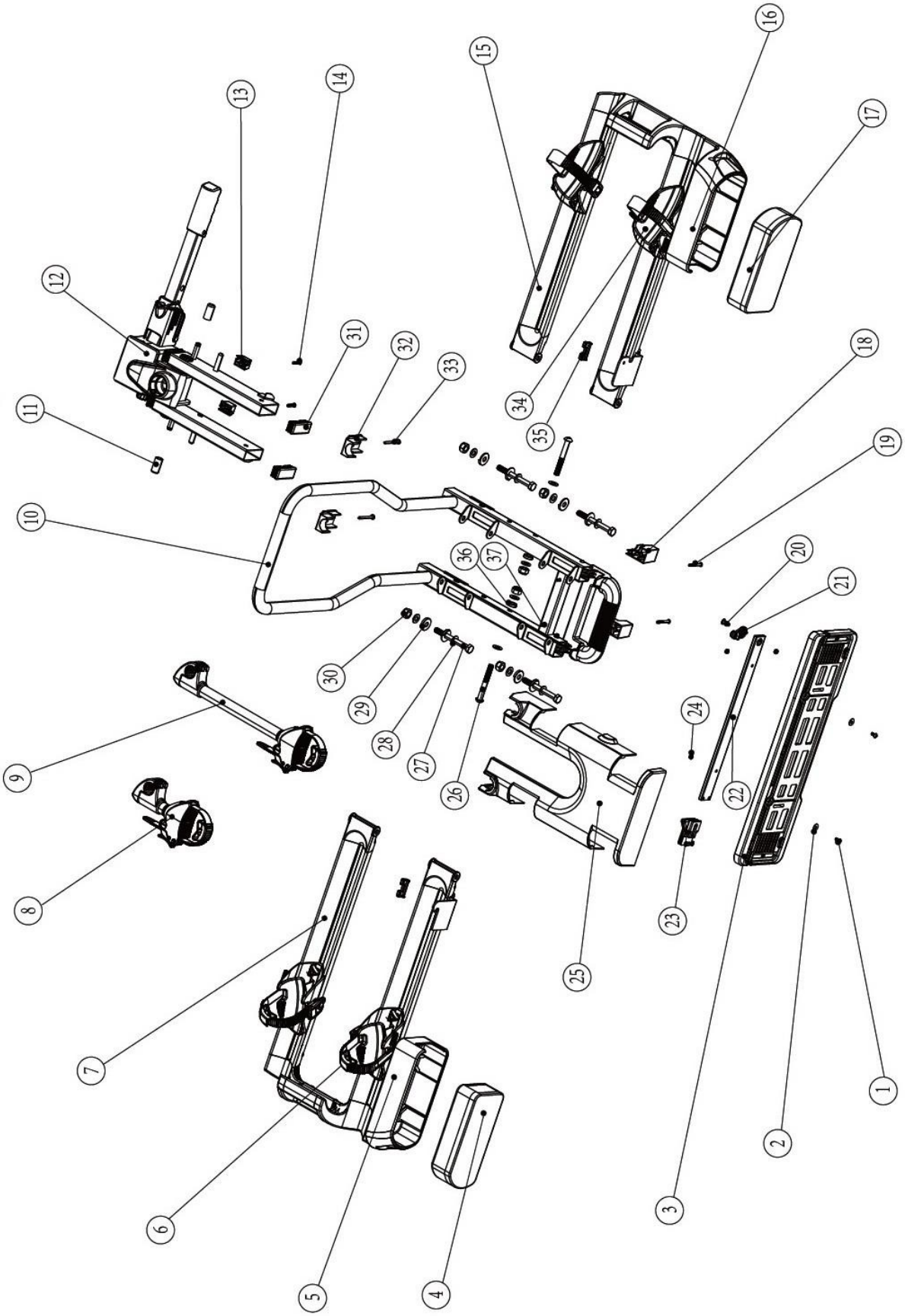

LISTA COMPONENTI

Pos nr.	Descrizione	Qtà	Remark
1	Bullone presa interna	2	M5x10
2	Rondella	8	M5
3	Porta targa	1	
4	Luce posteriore sinistra	1	
5	Protezione lampada (sinistra)	1	
6	Fermo ruota in plastica sinistro	2	
7	Telaio portaruota sinistro in alluminio	1	
8	Porta telaio corto	1	
9	Porta telaio lungo	1	
10	Telaio principale con tubo a U	1	
11	Cover di plastica	2	
12	Telaio principale con connettore rapido	1	
13	Supporto in plastica (corto)	2	
14	Bullone presa interna	2	M5x20
15	Telaio portaruota in alluminio destro	1	
16	Protezione della lampada (destra)	1	
17	Luce posteriore destra	1	
18	Supporto in plastica (lungo)	2	
19	Bullone presa interna	2	M5x35
20	Bullone	1	
21	Clip portatarga in plastica	1	
22	Tubo fissaggio portatarga	1	
23	Chiusura portatarga	1	
24	Dado in nylon		M5
25	Plastic cover	1	
26	Bullone	2	M10x80
27	Bullone	4	M10x100
28	Rondella	12	M10
29	Rondella in plastica	8	
30	Dado in nylon	6	M10
31	Cover di plastica	4	60x25
32	Cover di plastica	2	
33	Vite	2	ST4.8x50
34	Fermo ruota in plastica a destra	2	
35	Copertura in gomma	2	
36	Rondella di plastica	2	
37	Vite	2	ST4.8x40

© Tradekar 91748/19A

Tradekar Benelux BV

Staalweg 8
4104 AT CULEMBORG
The Netherlands

+31 (0)345-470990
info@tradekar.com
www.pro-user.eu

rev v1.1